ROYAL 186 RW SFSM-0.25-TMO

NÚMERO DE CÓDIGO

3012674

DESCRIPCIÓN

0.25 gpf, Cromo Pulido Terminar, Sencillo Vaciar, Baterías, Royal® Expuesta Sensor Specialty Mingitorio Reclaimed Water Fluxómetro.

DETALLES

- Volumen de Descarga: 0.25 gpf (0.9 Lpf)
- Acabado: Cromo Pulido (CP)
- Tipo de Energía: Baterías
- Válvula: Diafragma
- Material del Cuerpo de la Válvula: Latón Semi-rojo
- Tipo de Mueble de Baño: Mingitorio
- Conexión del Accesorio: Spud Superior
- Dimensiones de pared a centro: 11 ½" (292mm)
- Escarda de Emparejamiento: ¾" (19mm)
- Pipa de Suministro: ¾" (19mm)
- Sobrepaso: Verdadero Mecánico (TMO)
- Válvula de Retención: 3/4"
- Entrada: 0.75"
- Conexión de Descarga: 0.75

CARACTERÍSTICAS

- Incluye la placa de pared requerida y un Chapetón de Muro morado para que los usuarios sepan que se utiliza agua recuperada.
- Todo el hule orgánico ha sido reemplazado por compuestos sintéticos.
- Los componentes interiores son morados para que el personal de mantenimiento sepa que el fluxómetro está diseñado para agua recuperada.
- Componentes críticos, incluyendo cubierta, cuerpo de válvula, válvula de retención y juego de soldadura blanda están hechos de latón semi-rojo.
- La manija morada opcional brinda indicación adicional del uso de agua recuperada.
- Diafragma de hule sintético PERMEX con Sobrepaso Fijo de Filtrado Doble
- Cuerpo de válvula, Cubierta, Boquilla y Válvula de Retención cumplirán con la Clasificación de Aleación de ASTM para Latón Semi-Rojo
- La válvula cumplirá con las secciones aplicables de ASSE 1037.

CUMPLIMIENTOS Y CERTIFICACIONES

(BABAA Compliant, BREEAM Water Credit, Certificado cUPC Ecológico, Certificado por cUPC, Cumple con BAA, Cumplen con la Ley ADA, Green Globes Water Credit, LEED V4 Water Efficiency Credit, Listado por WaterSense, Satisface los Créditos de LEED)

ESPECIFICACIÓN RECOMENDADA

Cuerpo de Válvula, Cubierta, Boquilla y Válvula de Retención cumplirán con la Clasificación de Aleaciones de ASTM para Latón Semi-Rojo La válvula cumplirá con las secciones aplicables de ASSE 1037 y ANSI/ASME 112.19.2.

ESPECIFICACIONES ELÉCTRICAS

- Demora de Descarga: 1s
- Rango de Sensor: 15"–30" (381–762mm)

PRESIÓN OPERATIVA DE VÁLVULA (FLUIDA)

15–80 PSI (103–552 kPa). Muebles de baño específicos pueden requerir mayor presión fluida mínima - consulte los requerimientos del fabricante.

DESCARGAS

- Royal Reclaimed Water Flushometer Installation Instructions
- EBV-500/550-A Installation Instructions
- Control Stop Repair and Maintenance Guide
- Flush Connections Flanges Repair and Maintenance Guide
- Tail Piece Repair and Maintenance Guide
- Reclaimed Water Flushometers Repair and Maintenance Guide
- EBV500/EBV550 Repair and Maintenance Guide
- Descargas Adicionales

NOTAS

Toda la información contenida dentro de este documento está sujeta a cambio sin previo aviso.

Sloan 10500 Seymour Ave, Franklin Park, IL 60131
Teléfono: 800.982.5839 • Fax: 800.447.8329 • sloan.com

Buscar otras variaciones del ROYAL 186 RW SFSM producto?
Ver la hoja de especificaciones generales con todas las opciones.

Encuentre un mingitorio compatible para este fluxómetro.
Encuentre un sanitario compatible para este fluxómetro.

WaterSense compliant when used with a WaterSense compliant fixture

GARANTÍA

View Warranty Information

PREPARACIÓN

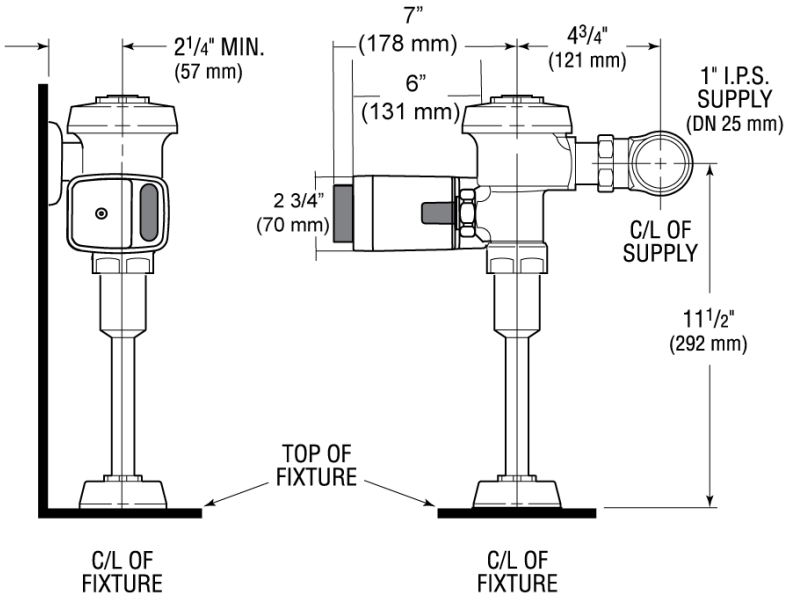

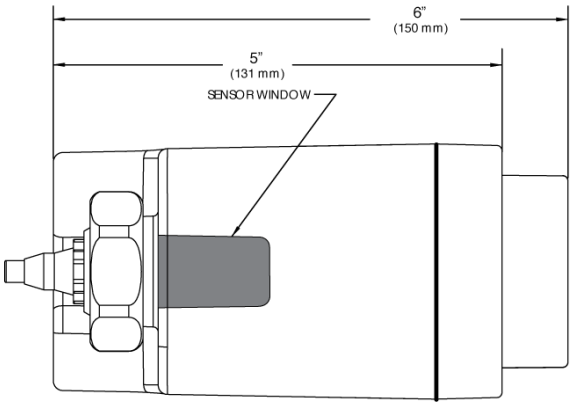

Sloan 10500 Seymour Ave, Franklin Park, IL 60131
Teléfono: 800.982.5839 • Fax: 800.447.8329 • sloan.com