EFX-100-4-HLT-ISM-CP-1.5GPM-FCT

(Nombre del Modelo General: EFX100.502.0100)

NÚMERO DE CÓDIGO

3324229

DESCRIPCIÓN

4" Trim Plate, Hardwired Less Plug Power Supply, Integrated Side Mixer, Polished Chrome Finish, 1.5 gpm, Aerated (installed) or Laminar (in box) Spray, Infrared Sensor, BASYS® Turbina-Energizado Cubierta-Montado Alto Cuerpo Llave.

DETALLES

- Índice de Flujo: 1.5 gpm (5.7 Lpm) (1.5GPM)
- Tipo de Rocío: Aerated (installed) or Laminar (in box)
- Tipo de Sensor: Infrarrojo
- Tipo de Montaje: Orificio Sencillo
- Placa de Montaje: 4" (102mm) (4)
- Suministro de Energía: Cableado Sin Transformador (HLT)
- Mezcladora de Temperatura: Mezcladora Lateral Integrada (ISM)
- Acabado: Cromo Pulido (CP)
- Factory Default Timeout: 10 seconds
- GPC Predeterminado de Fábrica: 0.75

CARACTERÍSTICAS

Llave de Metal Troquelado para Lavado de Manos, Activada por Sensor, Electrónica, Apta para Discapacitados, Grado Comercial, con las siguientes características

- Servicio con una herramienta
- Todos los componentes que se mojan serán de acero inoxidable, termoplástico diseñado, EPDM, y cobre o aleación de cobre
- Solenoide alojado en un portador removible que incluye cedazo de suministro
- Corte integral de suministro de agua
- Cedazo de suministro al que se puede dar servicio desde arriba de la cubierta
- Inserto de rocío antivandalismo, llave alojada dentro del cuerpo de la Llave
- Toda la electrónica sellada a IP-67
- Contactos eléctricos con chapa de oro
- Indicadores de diagnóstico individuales arriba de la cubierta para vida útil de las baterías, condiciones del solenoide, y modo de energizado
- Mangueras flexibles de suministro de alta presión, conexiones de compresión de 3/8”
- Solenoide magnético bi-estable
- Cuatro baterías alcalinas "AA"
- Sensores Dobles Infrarrojos con Función de Configuración Automática
- Incluye todo el herraje de montaje
- Modo de purga de línea, elimina agua estancada
- Pausas ajustables
- Corona Estándar Inclinada

Variaciones que no se muestran: Mezcladora Lateral Integrada y Placa de Montaje de 4"

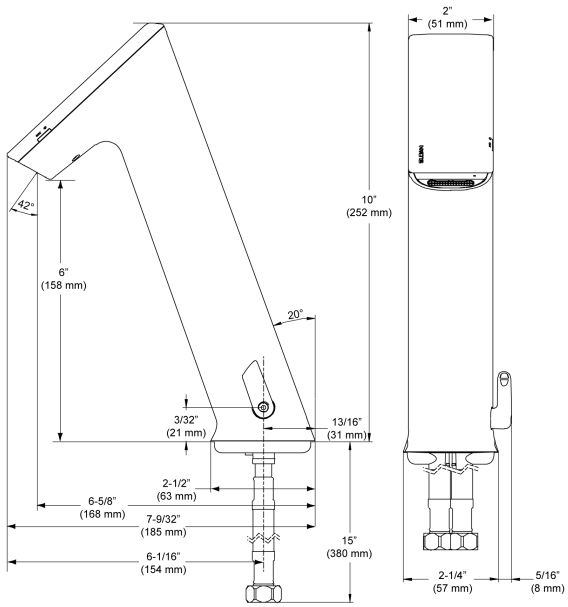

CUMPLIMIENTOS Y CERTIFICACIONES

(Certificado por cUPC, Certificado por UPC, Cumple con ASME A112.18.1 , Cumple con Bajo Plomo de UPC, Cumple con CEC, Cumplen con la Ley ADA, cUPC Low Lead Compliant, EPD, HPD, IAPMO, Listado por WaterSense, Proposition 65, TAS, WELL Building Standard)

ESPECIFICACIÓN RECOMENDADA

NOTAS

Toda la información contenida dentro de este documento está

Sloan 10500 Seymour Ave, Franklin Park, IL 60131
Teléfono: 800.982.5839 • Fax: 800.447.8329 • sloan.com

ESPECIFICACIONES ELÉCTRICAS

- Vida de la Batería: 3 años 8,000 ciclos/mes
- Rango de Sensor: 4"–5" (102–127mm)

VIDEOS

- BASYS® Faucet Installation and Features
- Sloan Connect App®

DESCARGAS

- EFX 1Xx/2Xx Installation Instructions
- EFX 1Xx/2Xx (SP) Installation Instructions
- EFX 1Xx/2Xx Caddy Replacement Installation Instructions
- IR FAQs Repair and Maintenance Guide
- IR FAQs SP Repair and Maintenance Guide
- EFX-1XX Repair and Maintenance Guide
- Trim Plate Guide
- Faucet Spray Heads Repair and Maintenance Guide
- Descargas Adicionales

sujeta a cambio sin previo aviso.

Buscar otras variaciones del EFX-100 producto? Ver la hoja de especificaciones generales con todas las opciones.

Encontrar un despachador de jabón que haga juego para esta llave.
Encontrar un lavabo compatible para esta llave.

GARANTÍA

View Warranty Information

Sloan 10500 Seymour Ave, Franklin Park, IL 60131
Teléfono: 800.982.5839 • Fax: 800.447.8329 • sloan.com

PREPARACIÓN

EFX-100.00X.0X1X Faucet
with Single Line Water Supply

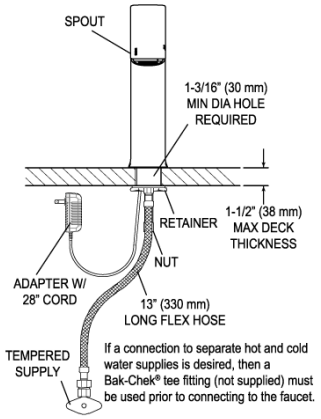

EFX-100.50X.0X1X Faucet
with Hot & Cold Water Supply

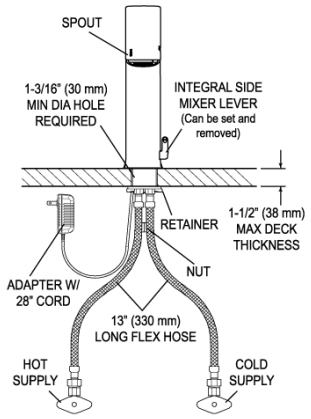
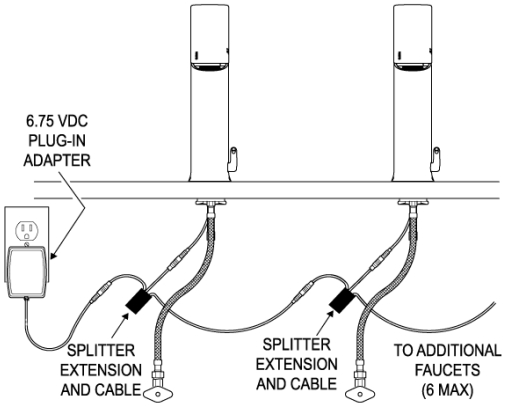
Electrical Connection for up to 6 Faucets
Can combine up to six (6) faucets using one adapter