ETF-80-4-HLT-BDM-CP-0.5GPM-MLM-FCT

(Nombre del Modelo General: ETF80-4-LT-BDM CP ELECTRONIC FAUCET)

Descontinuado

NÚMERO DE CÓDIGO

3365310BT

DESCRIPCIÓN

4" Placa de Montaje, Cableado Sin Transformador Suministro de Energía, Válvula Mezcladora Manual Bajo la Cubierta, Cromo Pulido Terminar, 0.5 gpm, Multi-Laminar Rocío, Infrarrojo Sensor, Grifo inteligente, Optima® Cableado-Energizado Cubierta-Montado Medio Cuerpo Llave.

DETALLES

- Índice de Flujo: 0.5 gpm (1.9 Lpm) (0.5GPM)
- Tipo de Rocío: Multi-Laminar (MLM)
- Tipo de Sensor: Infrarrojo
- Tipo de Montaje: Orificio Sencillo
- Mounting Size: Single Hole 1-1/4” to 1-1/2”
- Placa de Montaje: 4" (102mm) (4)
- Suministro de Energía: Cableado Sin Transformador (HLT)
- Mezcladora de Temperatura: Válvula Mezcladora Manual Bajo la Cubierta (BDM)
- Acabado: Cromo Pulido (CP)
- Factory Default Timeout: 30 seconds
- GPC Predeterminado de Fábrica: 0.25

CARACTERÍSTICAS

Llave de Latón para Lavado de Manos, Activada por Sensor, Electrónica, Apta para Discapacitados, Grado Comercial, con las siguientes características

- Tornillo de Ajuste de Rango de Sensor
- Luces LED indicadoras de Solución de Problemas
- Configuración de Pausa Variable Amigable para el Usuario
- Válvula Solenoide Filtrada con Filtro de Cedazo al que se puede dar Servicio
- Rociador Antivandalismo con Control de Flujo Compensador de Presión
- Protección de Cable Revestido de Metal para Conectores de Sensor y Solenoide
- Conexiones Modulares de Sensor y Solenoide Liberación Rápida

ESPECIFICACIONES ELÉCTRICAS

- Vida de la Batería: 3 años 8,000 ciclos/mes
- Rango de Sensor: 4"–5" (102–127mm)
- Configuración de Ajuste de Pausa: 30s

OPCIONES DE FUENTE DE ALIMENTACIÓN

- Adaptador de enchufe 6VDC (incluido con los modelos PLG), 0362006
- Kit adaptador adaptado de 6VDC (hasta 6 unidades) (se vende por separado), 0362035*
- 24VAC Transformer de caja (incluido con los modelos de caja), 0345370PK

Variación que no se muestra: Placa de Montaje de 4"

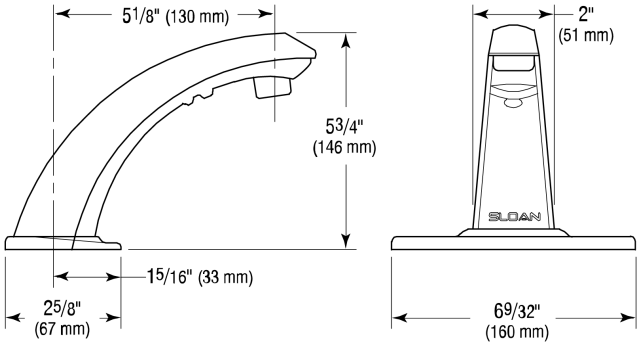

CUMPLIMIENTOS Y CERTIFICACIONES

(Certificado por cUPC, Certificado por UL, Certificado por UPC, Cumple con ASME A112.18.1 , Cumple con Bajo Plomo de UPC, Cumple con CALGreen , Cumple con CEC, Cumplen con la Ley ADA, cUPC Low Lead Compliant, EPD, GPC de 0.25 o menos, HPD, IAPMO, Listado por WaterSense, NSF-61, NYC604.4, Proposition 65, TAS, WELL Building Standard)

NOTAS

Toda la información contenida dentro de este documento está sujeta a cambio sin previo aviso.

Buscar otras variaciones del ETF-80 producto? Ver la hoja de especificaciones generales con todas las opciones.

Encontrar un despachador de jabón que haga juego para esta llave.

Sloan 10500 Seymour Ave, Franklin Park, IL 60131
Teléfono: 800.982.5839 • Fax: 800.447.8329 • sloan.com

* al convertir unidades a cableados con batería de respaldo

VIDEOS

- Sloan Connect App®
- Sloan Optima Below Deck Faucet

DESCARGAS

- Optima Smart Faucet Below Deck Installation Instructions
- Trim Plate Guide
- Faucet Spray Heads Repair and Maintenance Guide
- ETF-80/880 and EBF-85/187 Below Deck Repair and Maintenance Guide
- Descargas Adicionales

Encontrar un lavabo compatible para esta llave.

GARANTÍA

View Warranty Information

PREPARACIÓN

ETF-80 Faucet with Bak-Chek® Tee for Hot and Cold Water Supply (shown with 4" trim plate)

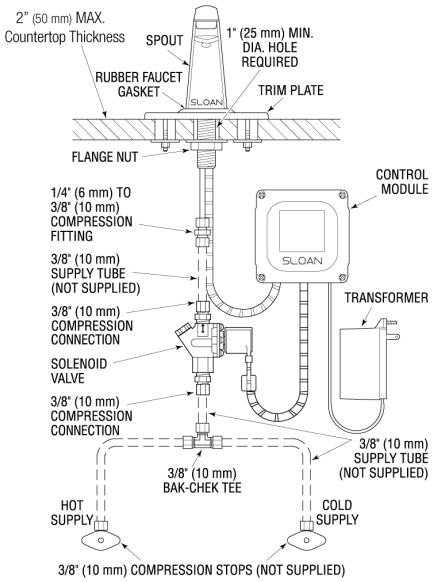

ETF-80 Faucet with ADM Variation Mixing Valve for Hot and Cold Water Supply (shown with 8" trim plate)

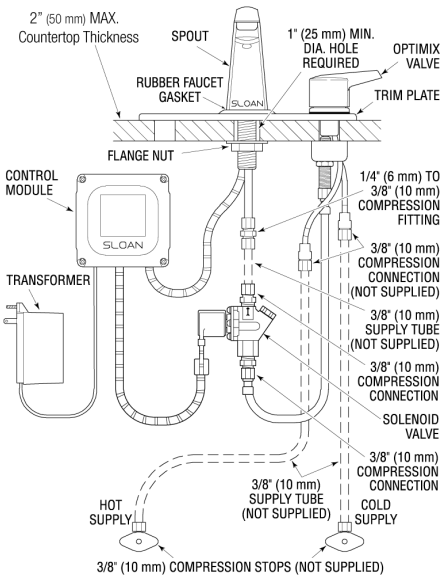

ETF-80 Faucet with BDM and BDT Variation Mixing Valves for Hot and Cold Water Supply (shown with 4" trim plate)

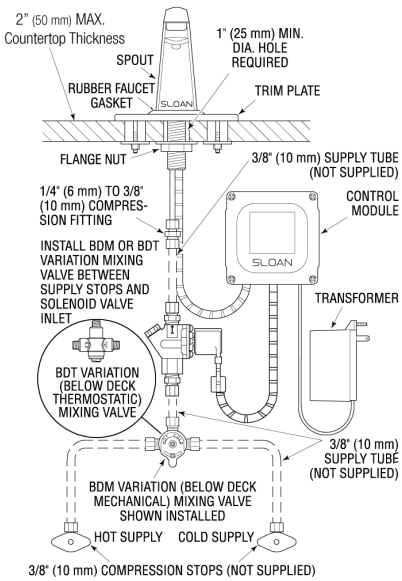

Sloan 10500 Seymour Ave, Franklin Park, IL 60131
Teléfono: 800.982.5839 • Fax: 800.447.8329 • sloan.com