SOLIS RESS-U-1.0/1.5-XDT

NÚMERO DE CÓDIGO

3370051

DESCRIPCIÓN

1.0 gpf, Cromo Pulido Terminar, Sencillo Vaciar, Junta Esmerilada Ajustable para Tek Válvula de Retención, Eléctrico Sobrepaso, Solar, SOLIS® Expuesta Sensor Mingitorio Retrofit Fluxómetro.

DETALLES

- Volumen de Descarga: 1.0/1.5 gpf (3.8/5.7 Lpf)
- Acabado: Cromo Pulido (CP)
- Tipo de Energía: Solar
- Válvula: Diafragma
- Material del Cuerpo de la Válvula: Latón Semi-rojo
- Tipo de Mueble de Baño: Mingitorio
- Conexión del Accesorio: Spud Superior
- Sobrepaso: Eléctrico
- Válvula de Retención: Junta Esmerilada Ajustable para Tek (XDT)

CARACTERÍSTICAS

- Demora de descarga de tres (3) segundos, amigable para el usuario
- LED Destellante de "Batería Baja"
- Energizado con Energía Solar. El ensamble de sensor es energizado por una celda solar que reunirá energía de la luz interior artificial, sea luz incandescente o fluorescente, y la usa como la fuente de energía. La celda solar puede proporcionar aproximadamente el 100% de energía con iluminancia (lux) 650.
- Cuatro (4) Baterías Tamaño AA Fuente de Energía de Respaldo
- Sensor Infrarrojo con Campos de Detección Lobular, de Enfoque Múltiple para detección de objetivos altos y bajos
- Sobrepaso de medición fija y ajuste de volumen no externo para asegurar la conservación del agua
- Diafragma de Tubo Flexible de Hule Sintético PERMEX® con sobrepaso filtrado lineal doble y acción limpiadora de vortex
- Diafragma de Tubo Flexible diseñado para mejorar la vida útil y reducir el mantenimiento
- Placa de Cubierta Diseñada con Ventana de Lente reemplazable
- Sloan Solis®, Apto para Discapacitados, Energizado con Sensor Infrarrojo de Energía Solar para operación automática "Sin Contacto"
- Diafragma moldeado con Compuesto de Hule PERMEX® para Resistencia a las Cloraminas
- Cuerpo de Válvula con una Boquilla Ajustable de Junta Esmerilada
- Botón de sobrepaso Courtesy Flush®

CUMPLIMIENTOS Y CERTIFICACIONES

(Certificado por cUPC, Cumple con BAA, Cumplen con la Ley ADA)

ESPECIFICACIÓN RECOMENDADA

Cuerpo de Válvula, Cubierta, Boquilla y Válvula de Retención cumplirán con la Clasificación de Aleaciones de ASTM para Latón Semi-Rojo La válvula cumplirá con las secciones aplicables de ASSE 1037 y ANSI/ASME 112.19.2.

ESPECIFICACIONES ELÉCTRICAS

- Demora de Descarga: 1s

PRESIÓN OPERATIVA DE VÁLVULA (FLUIDA)

15–80 PSI (103–552 kPa). Muebles de baño específicos pueden requerir mayor presión fluida mínima - consulte los requerimientos del fabricante.

DESCARGAS

- Control Stop Repair and Maintenance Guide
- Flush Connections Flanges Repair and Maintenance Guide
- Tail Piece Repair and Maintenance Guide
- Exposed Solis Repair and Maintenance Guide
- Descargas Adicionales

NOTAS

Toda la información contenida dentro de este documento está sujeta a cambio sin previo aviso.

Buscar otras variaciones del SOLIS RESS-U producto? Ver la hoja de especificaciones generales con todas las opciones.

Encuentre un mingitorio compatible para este fluxómetro.
Encuentre un sanitario compatible para este fluxómetro.

GARANTÍA

View Warranty Information

Sloan 10500 Seymour Ave, Franklin Park, IL 60131
Teléfono: 800.982.5839 • Fax: 800.447.8329 • sloan.com

PREPARACIÓN

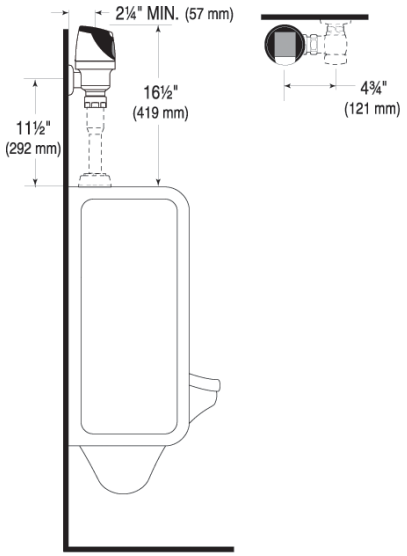

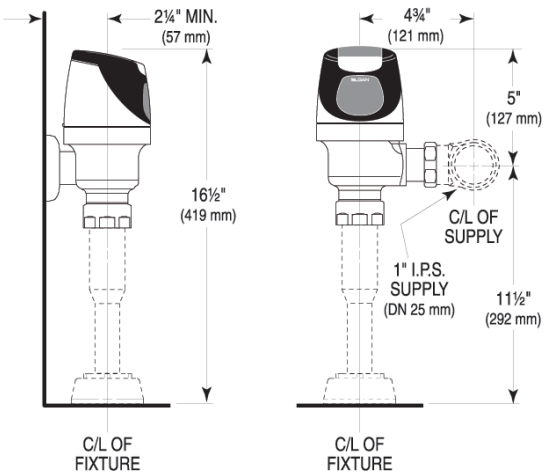

8180

Sloan 10500 Seymour Ave, Franklin Park, IL 60131
Teléfono: 800.982.5839 • Fax: 800.447.8329 • sloan.com