SLOAN 152-1.6-YI-8-3/4-LDIM

NÚMERO DE CÓDIGO

3781607

DESCRIPCIÓN

1.6 gpf, Doble Muro Tope, Diafragma de Sobrepaso Fijo de Filtrado Doble, Latón Burdo Terminar, Sencillo Vaciar, 8.75 Dimensión L, Sloan® Oculta Manual Sanitario Fluxómetro.

DETALLES

- Volumen de Descarga: 1.6 gpf (6.0 Lpf)
- Acabado: Latón Burdo
- Válvula: Diafragma
- Sobrepaso: Diafragma de Sobrepaso Fijo de Filtrado Doble
- Material del Cuerpo de la Válvula: Latón Semi-rojo
- Tipo de Mueble de Baño: Sanitario
- Conexión del Accesorio: Spud Trasero
- Dimensiones de pared a centro: 24" (610mm)
- Escarda de Emparejamiento: 1 ½" (38mm)
- Pipa de Suministro: 1" (25mm)
- Dimensión L: 8 ¾" (222mm) (8-3/4-LDIM)
- Tope: Doble Muro (YI)

CARACTERÍSTICAS

- Volúmenes de descarga comienzan en tan solo 6.0 Lpd/1.6 gpd
- La conservación del agua es apoyada por la manija abierta no sostenida, apta para Discapacitados
- La exactitud de descarga es controlada por Tecnología CID™, también mejorando la eficiencia en el consumo de agua
- La durabilidad se facilita con Piezas fundidas altas en cobre, bajas en zinc para resistencia a la dezincificación
- Boquilla ajustable para adaptarse a diferentes requerimientos de altura
- Diafragma de hule sintético PERMEX con alta resistencia a las cloraminas con Sobrepaso de Filtrado Lineal y Acción Limpiadora de Vortex
- Cuerpo de válvula, Cubierta, Boquilla y Válvula de Retención cumplirán con la Clasificación de Aleación de ASTM para Latón Semi-Rojo
- La válvula cumplirá con las secciones aplicables de ASSE 1037.

CUMPLIMIENTOS Y CERTIFICACIONES

(BABAA Compliant, Certificado por cUPC, Certificado por UPC, Cumple con BAA, Made in the USA)

ESPECIFICACIÓN RECOMENDADA

Cuerpo de Válvula, Cubierta, Boquilla y Válvula de Retención cumplirán con la Clasificación de Aleaciones de ASTM para Latón Semi-Rojo La válvula cumplirá con las secciones aplicables de ASSE 1037 y ANSI/ASME 112.19.2.

PRESIÓN OPERATIVA DE VÁLVULA (FLUIDA)

15–80 PSI (103–552 kPa). Muebles de baño específicos pueden requerir mayor presión fluida mínima - consulte los requerimientos del fabricante.

DESCARGAS

- Sloan Concealed Installation Instructions
- Control Stop Repair and Maintenance Guide
- Flush Connections Flanges Repair and Maintenance Guide
- Tail Piece Repair and Maintenance Guide
- Concealed Flushometers Repair and Maintenance Guide
- Descargas Adicionales

NOTAS

Toda la información contenida dentro de este documento está sujeta a cambio sin previo aviso.

Buscar otras variaciones del SLOAN 152 producto? Ver la hoja de especificaciones generales con todas las opciones.

GARANTÍA

View Warranty Information

Sloan 10500 Seymour Ave, Franklin Park, IL 60131
Teléfono: 800.982.5839 • Fax: 800.447.8329 • sloan.com
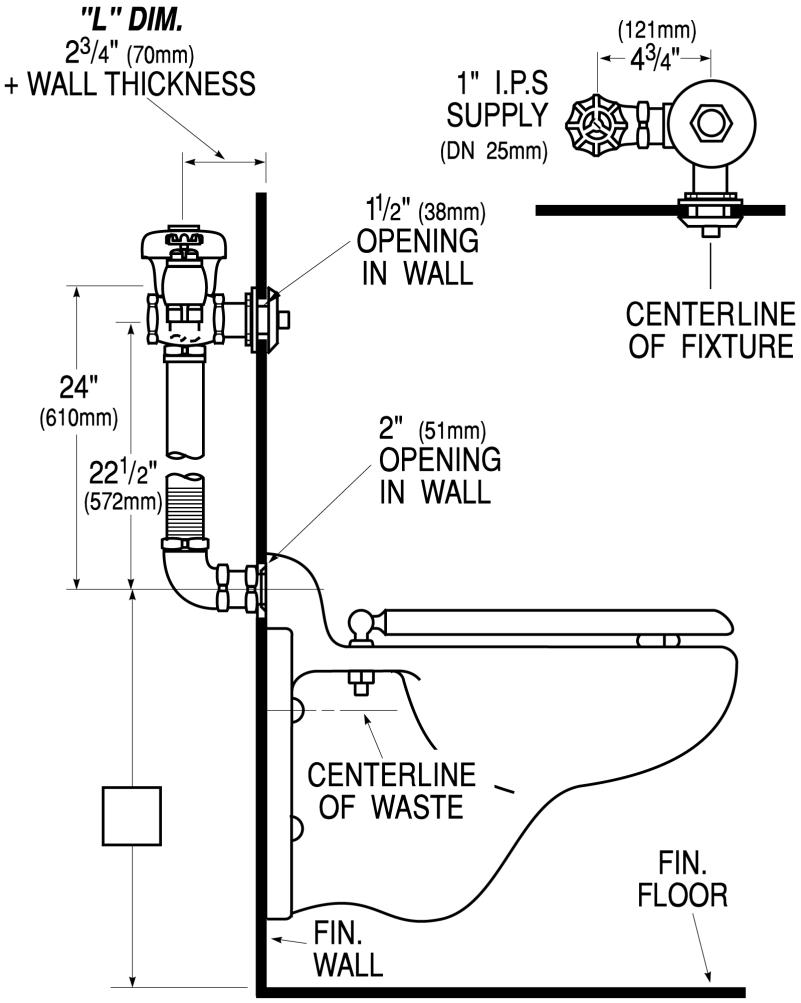
PREPARACIÓN