NÚMERO DE CÓDIGO

3873165

DESCRIPCIÓN

Porcelana Muro De Repisa Lavabo.

DETALLES

- Juego Centrado: Sencillo
- Dimensiones Nominales: 20" × 21 ½" × 5 ¾" (508 × 546 × 146mm)

CARACTERÍSTICAS

- Porcelana Blanca
- Montado en muro, de repisa
- Rebosadero trasero
- Orificio sencillo
- Portador no incluido
- Herraje de montaje incluido
- 546 mm x 508 mm (21 ½" x 20")
- Cumple los requerimientos del Estándar de Accesibilidad de Texas (TAS)

DESCARGAS

- SS-3X65 Installation Instructions
- Descargas Adicionales

PREPARACIÓN

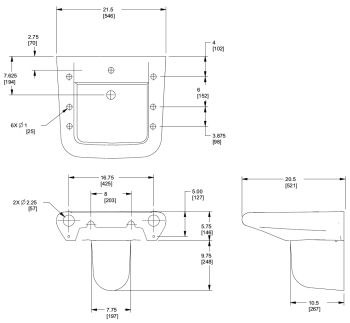

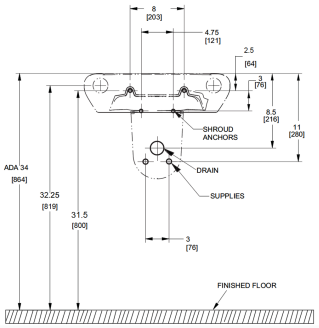

CUMPLIMIENTOS Y CERTIFICACIONES

(Certificado por cUPC, Certificado por UPC, Cumplen con la Ley ADA)

NOTAS

Toda la información contenida dentro de este documento está sujeta a cambio sin previo aviso.

Todas las dimensiones de porcelana que se muestran en estos dibujos son nominales y no a escala. Las dimensiones

Sloan 10500 Seymour Ave, Franklin Park, IL 60131
Teléfono: 800.982.5839 • Fax: 800.447.8329 • sloan.com

pueden variar dentro de las tolerancias establecidas en el estándar ASME A112.19.2/CSA B45.1 vigente. Es importante tener esto en cuenta al planear las disposiciones de preparación y plomería

GARANTÍA

View Warranty Information

Sloan 10500 Seymour Ave, Franklin Park, IL 60131
Teléfono: 800.982.5839 • Fax: 800.447.8329 • sloan.com